PDS-GS1501T-SF

15" 加固型工业平板显示器

特点：

- 15″ TFT LED 液晶屏
- 集成电容式触摸屏
- 坚固的全铝质结构，适用范围广
- 长寿命、可靠性高
- 快速的响应时间，无拖尾，无抖动
- 超宽视角，可在大角度观看清晰画质

规格：

显示			
显示屏	15″ TFT LED	对比度	1000：1
分辨率	1024*768	触摸屏	电容式触摸屏
亮度	350 cd/m²	显示输入	VGA HD DVI
电源特征			
电源	100~240VAC/50~60Hz（有适配器）/12V DC输入		
I/O接口			
USB	触控屏接口		
环境测试			
抗振动	5-19Hz/1.0mm 振幅；19-200Hz/1.0g 加速度	工作温度	-10°C～60°C
抗冲击	10g 加速度，11ms 周期	存储温度	-20°C ～70°C
可靠性	MTBF≥50000h; MTTR≤0.5h	工作湿度	95% @40°C, 无凝露
IP防护等级	前面板IP65（可选）		
物理特征			
尺寸(长x宽x高)	376*299.5*39mm	材料	铝合金面板无风扇设计
重量	1.0kg/2.1kg(净重/毛重)	颜色	黑色

尺寸图:

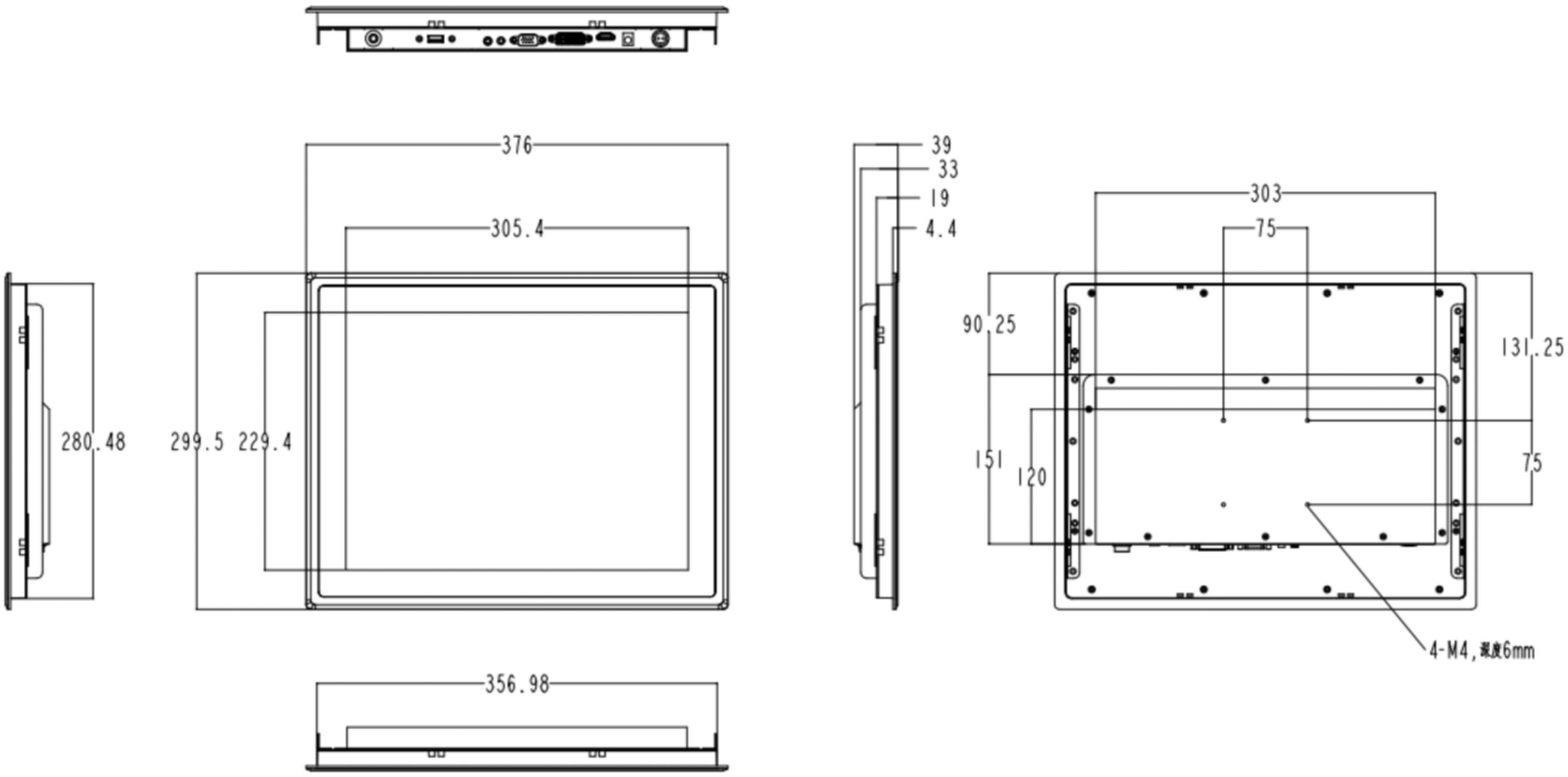
376
305.4
280.48
299.5
229.4
356.98
39
33
19
4.4
303
75
90.25
131.25
151
120
75
4-M4,深度6mm